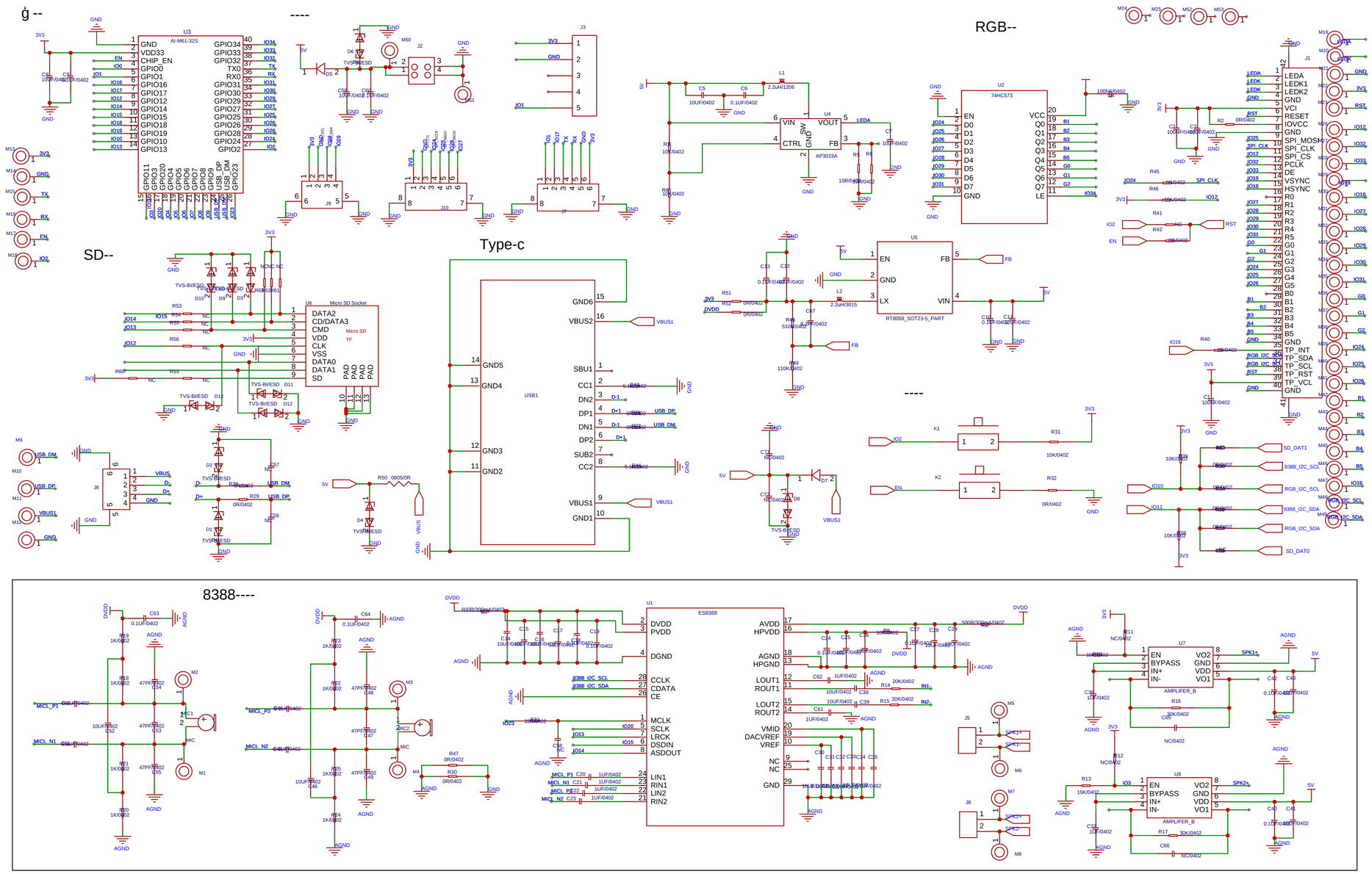

原理图	_AiPi-Eyes-R1_V1.0	更新日期	2023-10-08
		创建日期	2023-10-08
图页	PAGE1	物料编码	
绘制		AiPi-Eyes-R1_V1.0	
审阅			
		版本	尺寸
		V1.0	A2
嘉立创EDA		页 1 共 1	
		嘉立创EDA	